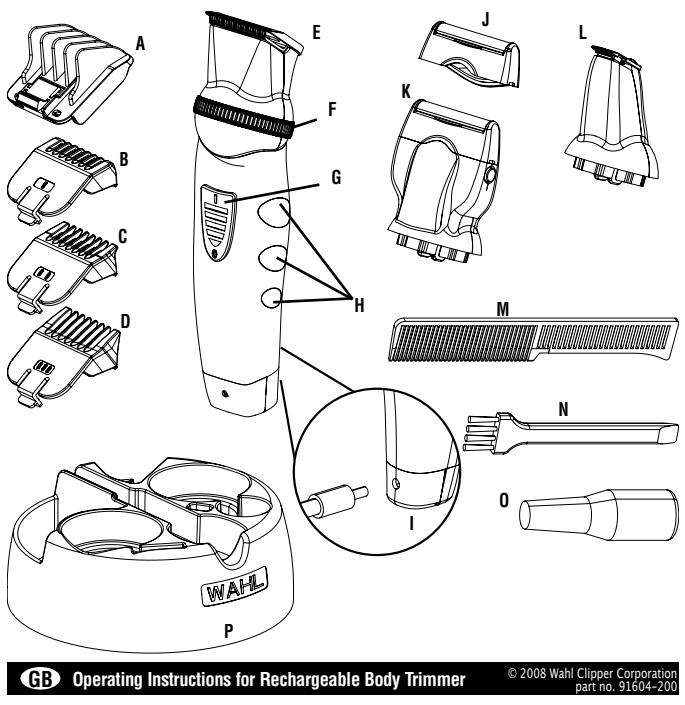

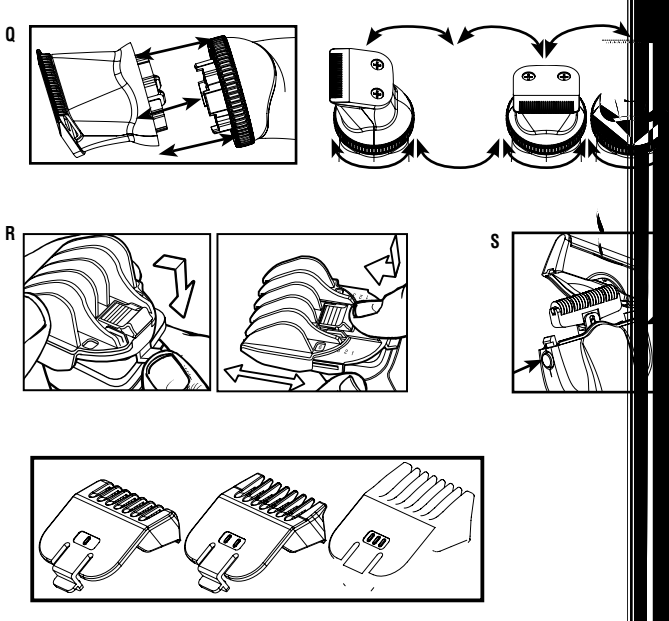

GB Operating Instructions for Rechargeable Body Trimmer

© 2008 Wahl Clipper Corporation
part no. 91604-200

IMPORTANT SAFEGUARDS

When using your electrical appliance, basic precautions should always be followed, including the following:

READ ALL INSTRUCTIONS AND SAFEGUARDS BEFORE USING THIS TRIMMER.

DANGER

To reduce the risk of death or injury by electric shock:

1. Do not reach for an appliance that has fallen into water. Unplug immediately from the outlet.
2. Do not use while bathing or in a shower.
3. Do not place or store appliance where it can fall or be pulled into a tub or sink. Do not place in or drop into water or other liquid.
4. Except when charging, always unplug this appliance from the electrical outlet immediately after using.
5. Always unplug this appliance before cleaning.
6. (Rechargeable unit only.) Unplug the charger before using trimmer.

WARNING

To reduce the risk of burns, electrical shock or injury to persons:

1. This power unit is intended to be correctly orientated in a vertical or floor mount position.
2. Close supervision is necessary when this appliance is used by, on, or near children or invalids.
3. Use this appliance only for its intended use as described in this manual. Do not use attachments not recommended by the manufacturer.
4. Never operate this appliance if it has a damaged cord or plug, if it is not working properly, if it has been dropped or damaged, or if it has been dropped into water. Return the appliance to Wahl Clipper Corporation for examination and repair.
5. Keep the cord away from heated surfaces.
6. Insert only recharging transformer plug into charger receptacle.
7. Do not use outdoors or operate where aerosol (spray) products are being used or where oxygen is being administered.
8. Never drop or insert any object into any opening.
9. Do not use this appliance with a damaged or broken blade or trimming attachment, as facial injury may occur.
10. Always attach plug to appliance first, then to outlet. To disconnect, turn unit "OFF - 0," then remove plug from outlet.

SAVE THESE INSTRUCTIONS

RECHARGING

1. This trimmer is conveniently designed for household use. It should be allowed to charge overnight before first use.
2. Remove the trimmer, recharging transformer and accessories from the packing material.
3. Connect the transformer to the trimmer. BE SURE TRIMMER IS IN THE "OFF - 0" POSITION WHEN CHARGING.
4. Plug the recharging transformer into any convenient electrical outlet at the correct voltage.
5. When trimmer is not in use, it may be connected to the transformer and plugged into an outlet to assure maximum power is available when it is next used. This transformer is designed to continuously charge the battery without overcharging.
6. Ni-Cad battery life may be extended with the following procedure: Once every month, let the trimmer run until the motor stops. Move the switch to the "OFF - 0" position and recharge fully overnight.
7. If you have a rechargeable cord/cordless trimmer, it can be used with the cord so you can trim even if the charge is low. The charging indicator light will glow when your trimmer is in the "OFF" position and connected to its charger. The trimmer cannot be overcharged, so you may charge it as often as desired. We recommend that the battery be "worked" or discharged by trimming without the cord and by not recharging after every use.

In certain areas that experience low line voltages, the red charging indicator light on your trimmer may become dim as the battery nears full charge. This dimming does not affect the performance of your trimmer but is simply a result of variances in power line voltages.

TROUBLESHOOTING

If your Trimmer does not seem to take a charge, check the following before returning it for repair:

1. Check outlet current by plugging in another appliance.
2. Make sure the outlet simply is not connected to a light switch which turns the power at the outlet off when lights are turned off.
3. Be sure the trimmer is properly connected to the recharging transformer, all connections are secure and the switch on the trimmer is turned "OFF - 0."
4. If your electricity is connected to a master power switch, we suggest the trimmer be disconnected from the charger anytime the master switch is off. Leaving the unit plugged into a dead outlet or an unplugged charger will drain the battery.
5. If trimmer does not run and it is completely charged, turn the unit "ON - I" and pinch or push the blades manually. (Oil may have dried out between the blades, so they may be temporarily stuck together.)

BATTERY REMOVAL & DISPOSAL

CONTAINS SEALED, RECHARGEABLE NICKEL-CADMIUM BATTERY. MUST BE RECYCLED OR DISPOSED OF PROPERLY.

The RBRC Battery Recycling Seal on the nickel-cadmium (Ni-Cd) battery contained in this product indicates Wahl is voluntarily participating in an industry program to collect and recycle these batteries at the end of their useful life, when taken out of service in the United States or Canada. The RBRC program provides a convenient alternative to placing used Ni-Cd batteries into the trash or the municipal waste stream, which is illegal in some areas. Please call 1-800-8-BATTERY for information on Ni-Cd battery recycling in your area. Wahl's involvement in this program is part of our commitment to preserving our environment and conserving our natural resources.

Under normal use, the rechargeable nickel-cadmium battery in your trimmer will last from three to five years. At the end of its life, when it will no longer take a full charge, the nickel-cadmium battery must be removed and recycled or disposed of properly. Do not attempt to replace the battery. All servicing or battery replacement should be performed by an Authorized WAHL Service Location. To remove the batttery for recycling or disposal, follow these steps:

1 Make sure the on/off switch is in the "0" (OFF) position and that the cord is NOT plugged into the trimmer or any electrical outlet.
2 Remove any attached trimming heads.
3 Cut open rubberized grip pad.
4 Remove all 4 screws from top cover plate.
5 Pry the trimmer housing apart.
6 Locate circuit board and battery.
7 Pry battery off of circuit board.
8 Apply tape to both ends of the battery before recycling or properly disposing of it.
9 Discard the entire clipper.

CARING FOR YOUR TRIMMER

OILING BLADES

For best results, put one or two drops of Wahl Clipper Oil on the blades only when necessary, or approximately once a month. Motor bearings are permanently lubricated—do not attempt to oil.

When oiling your trimmer, turn the trimmer "ON - I," hold the unit with the blades facing DOWN and squeeze one or two drops of oil onto the blades. Wipe off excess oil with soft cloth.

NOTICE—DO NOT OVER OIL!

Excessive oiling or application of liquids will cause damage if allowed to seep back into motor.

BLADE CARE

Trimmer blades have precision-hardened, ground and lapped cutting teeth. Blades should be handled carefully and never bumped or used to cut dirty or abrasive material.
Should blades become damaged or dull, you may purchase a new blade assembly from Wahl.

CLEANING/STORAGE

Before storing your trimmer, use the cleaning brush to whisk any loose hairs from the unit and the blades. Store unit in such a manner so that blades are protected from damage.
When the trimmer is not in use, the trimmer guide/blade guard attachment should be in place to protect the blades.

SPECIAL FEATURES:

Your trimmer has been designed with several advanced features to help you get perfect results every time you trim. Your trimmer may be used to neatly trim goatees, beards, mustaches, neckline, sideburns around the ears and eyebrows, or anywhere you may need grooming.

On/Off Switch **(G)**	Silicone Rubber Handle Grip **(H)**
Trimming Head **(E)**	Shaving Head **(K)**
Protective Cover **(J)**	Detail Head **(L)**
1/16" Guide **(B)**	1/8" Guide **(C)**
3/16" Guide **(D)**	6-Position Guide **(A)**
Storage Base **(P)**	Cleaning Brush **(N)**
Blade Oil **(O)**	Mustache Comb **(M)**
Charger Location **(I)**	Ratcheting 12 Position Grip **(F)**

Installation/ REMOVAL of Trimming Heads

1 Make sure trimmer unit is turned "OFF".
2 Pull firmly to remove attached head. **(Q)**
3 Choose another head and firmly push into secure position.
4 Position head to any of the 12 angles for versatility and customized control. A ratcheting sound between positions is normal. You are now ready for trimming your total body.

6-Position Guide makes achieving a consistent trim easy, every time. (R)

The guide can be removed (providing a seventh cutting position) and reattached without changing the preset cutting length, so once you have found the perfect length, there's no guesswork in achieving it every trim. The trimming guide is a two-piece assembly, consisting of a base and a comb. It should not be disassembled. To attach the guide, simply slide it on at a slight angle and press the release tab down to secure in position. To remove the guide, gently push up on the release tab and slide the assembly away from the trimmer. Adjust the trimming length by pressing on the thumb lever and moving the comb forward or backward to the desired setting.

TRIMMING AND EDGING YOUR BEARD

The following are suggested trimming steps and trimmer positions. You may find different procedures work better for you.

1. Comb your beard in the direction that it grows to help reveal stray hairs that may be longer than the others.
2. Attach the guide comb to trim and taper your beard. With the blades pointing toward you, begin with the adjustable guide set at a long trimming length. For best results, start at each sideburn and stroke downward toward your neck. Trim toward your chin in smooth, overlapping strokes, following the lay of your beard. If you trim against the way your beard naturally lays, the trimmer will cut the hair much shorter and the result may be patchy. Adjust the guide comb to progressively shorter settings until you reach the desired length of beard. You may wish to set the guide comb to cut closer near the ear and down under the chin, changing to a longer setting toward the front of the face and point of your chin. Always be sure the guide is snapped solidly into the desired position before you start to trim.
3. Remove the adjustable guide and cut the outline of your beard. Starting under your chin and working back toward your jawbone and ears, cut the outer perimeter of your beard underneath the jawbone. Continue the line all the way up to the ears and hairline.
4. Accentuate your beard line by using the trimmer in a downward motion. Start at the line you've created and, working from the chin back toward the ears, trim the area right under your beard line.
5. Define the upper part of your beard using the same technique.
6. For a neater finished look, use the guide comb on position 2. Then, using the trimmer in an upward motion, start trimming under the chin with short, outward, rolling strokes. Continue trimming until entire jawline is blended.

TRIMMING YOUR MUSTACHE

1. Comb your mustache.
2. Hold the trimmer in a vertical position with the blades pointing toward you in order to define the line of your mustache.
3. With the guide set at a fairly long trimming length, begin trimming your mustache, starting at the top and working down to your upper lip. Use progressively closer settings to get the look and length you desire.
4. For tapering the mustache, set the guide comb at a medium length. Starting in the middle of your mustache, follow the lip line and taper with short upward strokes of the trimmer, working out toward the corners until a gentle shape is created on the bottom of your mustache.
5. As a finishing step, remove the guide and, using only the bare blades, make a definitive line at the bottom of your mustache.

Detailing Sideburns, Mustaches & Beards using trimmer head.

Slowly move trimmer across desired areas to neatly trim and shape.

Trimming arm & leg hair using trimmer head.

Simply glide the trimmer over your arm or leg until desired hair length is achieved. The first time you trim the hair, start by using a longer setting on the guide comb on the trimmer, then use progressively shorter settings if a shorter length is preferred.

Trimming chest & stomach hair using trimmer head.

Glide the trimmer over your torso region, in an upward motion until desired hair length is achieved. The first time you trim the hair, start by using a longer setting on the Small guide comb on the trimmer, then use progressively shorter settings if a shorter length is preferred.

For the closest look, simply attach the shaver head.
The shaver makes for the perfect tool to groom the total body. Using the same technique, as mentioned prior, you can groom wherever you feel a need. Shave against hair growth while stretching the skin. After every use, remove the shaver foil by pressing both side buttons and carefully using cleaning brush provided. **(S)**

Trimming privates with the trimmer & detailer head.

1. Volume reduction using trimmer head. Attach guide comb and select a long trimming length. Begin trimming, starting at the top and working down. Use progressively closer settings to get the "look" and length you prefer.
2. For hard to reach or tight areas, use the detailer head. Slowly move the detailer through area to trim until desired look is accomplished.
3. Shave in your private areas by gently shaving in the desired area.

Trimming Nose Hair using detailer head.

Make sure the nasal passages are clean. Slowly move the detailer in and out of each nostril, no more than 1/4-inch deep.

Trimming EAR Hair using detailer head.

Make sure the outer areas of the ears do not contain any wax. Hold the ear flat with one hand and carefully insert detailer no more than 1/4-inch into the outer ear.
CAUTION: Do not insert the detailer or any other foreign object into the inner ear. For hair growing on the outside of the ear, simply move the detailer slowly along the edges of the ear.

Trimming Eyebrows using detailer head.

Slowly move detailer to neatly trim stray hairs. For precise, even trimming, slowly move the detailer closer or farther away from eyebrows to achieve desired length.

TRIMMING WITH attachment Combs (T)

Your Trimmer includes two mustache-trimming attachments (medium and long) and the taper control. The medium-cut attachment has two bars and the long-cut attachment has three bar. The taper control has shorter teeth than the medium and long trimming attachments, and may also be used as a short mustache trimming attachment. These attachments are ideal for blending, tapering and defining mustaches, as well as for achieving a "close trim" stubble look around the face. To use the attachments, always go with the hair direction. To achieve closer looks, go against the hair direction.

HU Újratölthető szőrzetvágó üzemeltetési utasítása

FONTOS BALESET - MEGELŐZÉSI TUDNIVALÓK

Elektromos berendezések használata során mindig be kell tartani alapvető biztonsági előírásokat, tö
között az alábbiakat:

A SZŐRZETVÁGÓ HASZNÁLATA ELŐTT OLVASSON EL MINDEN UTASÍTÁST ÉS BALESET - MEGELŐZÉSI ÚTMUTATÓT.

VESZÉLY

Az áramütés okozta halál vagy sérülés veszélyének csökkentése érdekében:

1. Ne nyúljon utána olyan készüléknek, amely vízbe esett. Azonnal húzza ki a dugaszt a konnektorb
2. Ne használja fürdés vagy zuhanyozás közben.
3. Ne helyezze vagy tárolja a berendezést olyan helyen, ahonnan beleeshet vagy belerántható kádba mosdóba. Ne tegye vagy dobja vízbe vagy más folyadékba.
4. Az újratöltést kivéve, használat után mindig húzza ki a berendezést a hálózati konnektorból.
5. Tisztítás előtt mindig húzza ki a konnektorból a berendezést.
6. (Csak újratölthető berendezés esetén.) A szőrzetvágó használata előtt húzza ki a töltőt.

FIGYELMEZTETÉS

Az égés, áramütés vagy személyi sérülés veszélyének csökkentése érdekében:

1. Ezt a tápegységet megfelelően kell tájolni függőleges vagy padlóra állított helyzetben.
2. Gondos felügyelet szükséges, ha a berendezést gyerekek vagy rokkantak használják, vagy pedig a közelében kerül használatra.
3. A berendezést csak rendeltetésszerűen használja, az ebben az útmutatóban leírtak szerint. Ne használjon a gyártó által kifejezetten nem javasolt tartozékokat.
4. Soha ne üzemeltesse ezt a berendezést, ha vezetéke vagy dugasza megsérült, illetve ha nem mű megfelelően, vagy ha leesett és megsérült, vagy ha vízbe esett. Juttassa vissza a berendezést a Wa Clipper Corporation–hoz vizsgálatra és javításra.
5. Tartsa távol a vezetékét meleg felületektől.
6. Csak az újratöltésre szolgáló transzformátor dugaszát dugja be a töltőaljzatba.
7. Ne használja a szabadban vagy olyan helyen, ahol aeroszolos (spray) termékek vannak használatb vagy ahol oxigént használnak.
8 Sohase ejtsen vagy dugjon be tárgyakat a készülék bármely nyílásába.
9. Ne használja ezt a berendezést sérült vagy törött pengével, illetve szőrzetvágó tartozékkal, mert arcsérülés lehet a következménye.
10. Mindig először a készülékbe dugja be a dugaszt és csak azután a fali aljzatba. Kihúzás előtt kap „OFF – 0" módba, majd húzza ki dugaszt a konnektorból.

ŐRIZZE MEG EZT AZ ÚTMUTATÓT

ÚJRATÖLTÉS

1. Ezt a szőrzetvágót kényelmes házi használatra tervezték. Első használat előtt egy éjszakán át tölte
2. Vegye ki a szőrzetvágót, a töltő transzformátort és a tartozékokat a csomagolásból.
3. Csatlakoztassa a transzformátort a szőrzetvágóhoz. GYŐZŐDJÖN MEG ARRÓL, HOGY A SZŐRZETV AZ „OFF– 0" POZÍCIÓBAN VAN A TÖLTÉS IDEJE ALATT.
4. Dugja be a töltő transzformátort bármely közeli, megfelelő a feszültségű konnektorba.
5. Amikor a szőrzetvágó nincs használatban, az csatlakoztatható a transzformátorra és bedugható a hálózatba, hogy a legközelebbi használat során maximális teljesítménnyel működjön transzformátor úgy van kivitelezve, hogy az akku folyamatosan tölthető legyen, túltöltés nélkül.
6. A Ni–Cad akku élettartalma meghosszabbítható a következő eljárás segítségével: Minden hónapb egyszer hagyja a szőrzetvágót addig működni, amíg a motor magától meg nem áll. Állítsa a kapcs „OFF–0" pozícióba, majd a töltse újra az eszközt egy éjszakán át.
7. Az újratölthető vezetékes vagy vezeték nélküli szőrzetvágó vezetékkel is használható, így akkor is vághat, ha a töltöttségi szint alacsony. A töltésjelző lámpa világít, ha a készülék kapcsolója „OFF" helyzetben van és a készülék a töltőhöz van csatlakoztatva. A szőrzetvágót nem lehet túltölteni, í olyan gyakran töltheti, amilyen gyakran akarja. Javasoljuk, hogy az akkut vezeték nélküli hajvágás „dolgoztassa", merítse le, és ne töltse fel újra minden használat után.

Bizonyos területeken, ahol alacsony a hálózati feszültség, a piros töltöttségjelző a szőrzetvágón elhalványodhat, amikor az akku közeledik a teljes feltöltöttséghez. Ez a halványodás nem befolyás szőrzetvágó teljesítményét, ez egyszerűen a hálózati feszültségben bekövetkező változások ered

HIBAELHÁRÍTÁS

Ha úgy tűnik, hogy a berendezés nem töltődik, ellenőrizze az alábbiakat, mielőtt visszahozná javítás

1. Ellenőrizze, hogy van–e áram az aljzatban, másik berendezés csatlakoztatásával.
2. Győződjön meg arról, hogy a konnektor nem csatlakozik világításkapcsolóhoz, amely lekapcsolja konnektort a hálózatról, amikor eloltják a lámpát.
3. Győződjön meg arról, hogy a szőrzetvágó megfelelően csatlakozik a töltő transzformátorhoz, mi csatlakozás szoros, és a szőrzetvágón lévő kapcsoló „OFF– 0" állásban van.
4. Ha a helyi tápfeszültség hálózati főkapcsolóhoz van csatlakoztatva, javasoljuk, hogy a szőrzetvágó húzza ki a töltőből minden alkalommal, amikor a hálózati főkapcsoló le van kapcsolva. Nem mű konnektorba csatolt vagy kihúzott töltőn hagyott berendezés lemeríti az akkut.
5. Ha a szőrzetvágó nem működik annak ellenére, hogy teljesen fel van töltve, kapcsolja be a gépet „ON állásba és mozgassa meg vagy tolja meg a pengéket manuálisan. (Lehetséges, hogy az olaj kiszár pengék között, így azok esetleg ideiglenesen összeragadtak.)

AKKU ELTÁVOLÍTÁSA ÉS HULLADÉKBA HELYEZÉSE

ZÁRT, ÚJRATÖLTHETŐ NIKKEL - KADMIUM AKKUT TARTALMAZ. MEGFELELŐEN KELL ÚJRAHASZNOSÍTANI VAGY LESELEJTEZNI.

Az RBRC akku–újrahasznosítás pecsétje az ebben a termékben található nikkel–kadmium (Ni–Cd) ak jelzi, hogy a Wahl önkéntesen részt vesz az Egyesült Államokban vagy Kanadában működő, a használ kivont, lemerült akkukat összegyűjtő és újrahasznosító ipari programban. Az RBRC program kényel alternatívát jelent a használt Ni–Cd akkuk egyes helyeken illegális szemétbe vagy városi hulladékren helyezésével szemben. Kérjük, hívja fel az 1–800–8–BATTERY telefonszámot a lakóhelyén működő Cd akkuk újrahasznosítására vonatkozó információért. A Wahl részvétele ebben a programban rész környezetvédelem és a természetes erőforrásokkal való takarékosság melletti elkötelezettségünknek

Szokásos használat esetén az újratölthető nikkel–kadmium akku élettartama a szőrzetvágóban három év. Élettartama végén, amikor már nem tölthető fel teljesen, a nikkel–kadmium akkut el kell távolítan azt megfelelően újra kell hasznosítani vagy le kell selejtezni. Ne kísérelje meg az akkut kicserélni. M javításra vagy akkucserére vonatkozó műveletet meghatalmazott WAHL szervizközpont kell elvégezz akku újrahasznosítás vagy leselejtezés céljából való kivételéhez kövesse ezeket a lépéseket:

1 Győződjön meg arról, hogy a be/ki (on/off) kapcsoló a „0" (OFF) helyzetben van, és a kábel NINCS bedugva a szőrzetvágóba vagy az elektromos aljzatba.
2 Vegye le az esetleg csatlakoztatott vágófejeket.
3 Vágja fel a gumírozott fogópárnát.
4 Vegye ki mind a 4 csavart a felső fedőlapból.
5. Húzza szét a szőrzetvágó foglalatát.
6 Keresse meg az áramköri kártyát és az akkut.
7 Vegye le az akkut az áramköri kártyáról.
8. Helyezzen ragasztószalagot az akku mindkét végére, mielőtt újrahasznosítaná vagy leselejtezné a
9 Dobja ke az egész vágóeszközt.

A VÁGÓGÉP KARBANTARTÁSA

PENGÉK OLAJOZÁSA

A legjobb eredmények elérése érdekében csak akkor tegyen egy–két csepp Wahl vágógépolajat a pengékre, amikor az szükséges. A motorcsapágyak kenése permanens—ne kísérelje meg azokat ola

A vágógép olajozásakor kapcsolja a gépet „ON – I" állásba, tartsa az egységet úgy, hogy a pengék LE nézzenek és nyomjon egy vagy két csepp olajat a pengékre. Puha ruhával törölje le a felesleges olaj

FIGYELEM—NE OLAJOZZA TÚL!

A túlzott olajozás vagy folyadékok alkalmazása károsodást okozhat, ha az beszivárog a motorba.

PENGE KARBANTARTÁSA

A vágópengéknek precíziósan edzett, köszörült és polírozott vágófogai vannak. A pengéket gondosa kezelni, azokat nem szabad ütésnek kitenni, illetve piszkos vagy szemcsés anyagok vágására használni. a pengék megsérülnek vagy életlenné válnak, akkor a Wahl–tól újabb pengeszerelvényt vásárolhat.

TISZTÍTÁS/TÁROLÁS

Mielőtt a vágógépet elraknná, használja a tisztítókefét hajmaradványok eszközről és pengéről való eltávolításához. Tárolja az egységet oly módon, amely védi a pengéket a károsodástól.
Ha a vágógépet nem használja, akkor a vágásmegvezetőnek és a pengevédőnek a helyén kell lennie pengék védelme érdekében.

SPECIÁLIS FUNKCIÓK:

A szőrzetvágó sok speciális funkcióval rendelkezik annak érdekében, hogy minden vágáskor tökélete eredményeket érjen el. A vágó az alábbiakra használható: kecskeszakáll, szakáll, bajusz, nyakkivágás fü körüli barkók és szemöldökök igazítására, illetve bárhol, ahol a szőrzet rendbentartására van szüksé

Be/Ki kapcsoló **(G)**	Szilikongumi fogó **(H)**
Vágófej **(E)**	Borotvafej **(K)**
Védősapka **(J)**	Formázófej **(L)**
1/16" megvezető **(B)**	1/8" megvezető **(C)**
3/16" megvezető **(D)**	Hatállású megvezető **(A)**
Tároló alapzat **(P)**	Tisztító kefe **(N)**
Pengeolaj **(O)**	Bajuszkefe **(M)**
Töltő helye **(I)**	Kilincsműves 12 helyzetű fogó **(F)**

A vágófejek felszerelése/ELTÁVOLÍTÁSA

1 Győződjön meg arról, hogy a vágógép KI van kapcsolva (OFF).
2 A csatlakoztatott fej eltávolítása érdekében húzza meg erősen. **(Q)**
3 Válasszon másik fejet, és határozott mozdulattal nyomja be rögzített helyzetbe.
4 Állítsa be a fejet a 12 szög egyikébe, a rugalmasság és a testre szabott kezelhetőség érdekében. K hang a helyzetek között normális. Most készen áll a szőrvágásra a test minden részén.

A hatállású megvezető egyenletes vágás elérését teszi lehetővé könnyen, minden időben.
A megvezető levehető (ez hetedik vágási pozíciót biztosít) és visszatehető anélkül, hogy az előzetesen beállított vágási hosszt módosítani kellene, így ha megtalálta a tökéletes hosszúságot, nem kell talál hogy minden egyes vágásnál ugyanazt érje el. A vágásmegvezető két részből álló szerelvény, amely és fésűt tartalmaz. Tilos szétszerelni. A megvezető csatlakoztatásához, egyszerűen csúsztassa fel ki szögben, majd nyomja le a kioldó fület a pozícióba rögzítéshez. A megvezető eltávolításához óvatosan nyomja fel a kioldó fület, majd csúsztassa le a szerelvényt a vágógépről. Állítsa be a vágási hosszt a hüvelykujjkar megnyomásával és a fésű kívánt pozícióba való előre vagy hátra mozgatásával.

(B)A SZAKÁLL VÁGÁSA ÉS SZEGÉLYÉNEK IGAZÍTÁSA (R)

Az alábbiak a javasolt vágási lépések és géphelyzetek. Elképzelhető, hogy más eljárások jobban mű az Ön esetében.

1. Fésülje a szakállát a növekedés irányába, ez elősegíti, hogy a hosszúra nőtt szálakat könnyebben megtalálhassa.
2. Csatlakoztassa megvezető fésűt a szakáll nyírásához és formázásához. Ön felé néző pengékkel k hosszú nyírási hosszra beállított megvezetővel. A legjobb eredmény érdekében kezdje a pajesznál haladjon lefelé a nyak irányában. Vágjon az áll irányában, sima, átfedő mozdulatokkal, a szakáll fe követve. Ha a szakáll természetes fekvése ellenében vág, akkor a vágógép a szőrt sokkal rövidebb vágja és az eredmény egyenetlen lehet. Állítsa a megvezető fésűt fokozatosan rövidebb állásra, a nem éri a kívánt szakállhosszúságot. Akár úgy is beállíthatja a megvezető fésűt, hogy a fülnél és az á alatt rövidebbre nyírjon, míg az arcon és az állcsúcson hosszabb szakállat hagyjon. Vágás megkez előtt mindig győződjön meg róla, hogy a megvezető stabilan a kívánt pozícióba van kattintva.
3. Távolítsa el az állítható megvezetőt és nyírja meg a szakáll széleit. Kezdje az áll alatt és haladjon visszafelé az állkapocs és a fülek felé, vágja le a szakáll külső felületét az állkapocs alatt. Folytassa a vágást a fülek és a haj irányába.
4. A szakállkörvonalat kihangsúlyozhatja, ha a vágógépet lefelé irányuló mozgással hasznnálja. Kezdje a vágást a létrehozott körvonalnál, majd az áll felől a fülek felé haladva, nyírja le a felületet közvetle szakállvonal alatt.
5. Alakítsa ki a szakálla felső részét hasonló technikát alkalmazva.
6. Az elegánsabb megjelenés érdekében, használja megvezető fésűt a 2. fokozatban, majd a vágón felfé irányuló mozgást alkalmazva, kezdjen nyírni az áll alatt rövid, kifelé irányuló, körkörös mozdulatokka Folytassa a nyírást, amíg a teljes állkapocstérség kész nincs.

A BAJUSZ IGAZÍTÁSA

1. Fésülje meg a bajuszát.
2. Tartsa a vágót függőleges helyzetben, maga felé mutató a pengékkel, hogy meghatározhassa a bajus vonalát.
3. A megvezetőt állítsa elég hosszú vágási méretre, majd kezdje el nyírni a bajuszát, fent kezdve és a fe ajak felé haladva. Fokozatosan csökkentse a hosszúságot, amíg el nem éri az Ön által kívánt formát é hosszt.
4. A bajusz formázásához állítsa be a megvezetőfésűt közepes hosszra. A bajusz közepén elkezdve kövesse a száj vonalát és vékonyítson a gépet rövid, felfelé irányuló mozdulatokkal használva, a sark felé felé haladva, amíg a bajusz aljának finom formája ki nem rajzolódik.
5. 5. Befejező lépésként távolítsa el a megvezetőt, és csak a puszta pengéket használva, formázza meg bajusz alsó szélét.

Pajesz, bajusz és szakáll kialakítása a vágófej használatával.
Lassan mozgassa a vágógépet a kívánt területeken, a gondos vágás és formázás érdekében.

A szőrzet eltávolítása a karról és a lábról a vágófej segítségével.
Egyszerűen csak csúsztassa végig a vágófejet a karján vagy lábán, amíg el nem éri a szőrzet kívánt hosszúságát. Amikor először vágja le a szőrzetet, kezdje a vágófejen lévő megvezető fésű hosszabb beállításával, majd használjon fokozatosan rövidebb beállításokat, ha rövidebb hosszúság kívánatos.

A szőrzet eltávolítása a mellkasról és a hasról a vágófej segítségével.
Egyszerűen csak csúsztassa végig a vágófejet a törzsén, amíg el nem éri a szőrzet kívánt hosszúságát. Amikor először vágja le a szőrzetet, kezdje a vágófejen lévő kis megvezető fésű hosszabb beállításával, majd használjon fokozatosan rövidebb beállításokat, ha rövidebb hosszúság kívánatos.

Legközelebbi megoldásként egyszerűen csatlakoztassa a borotvafejet.
A borotvafej a tökéletes szerszám az egész test kikészítéséhez. A korábban említettel azonos techni elvégezheti a kikészítést bárhol, ahol szükségesnek érzi. A szőrzet növekedési irányával szemben borotváljon, a bőr egyidejű megnyújtása mellett. Minden használat után távolítsa el a borotvafóliát a két oldalon lévő gombok megnyomásával és a kapott tisztítókefe gondos használatával. **(S)**

Az intim részek szőrtelenítése a vágó- és formázófejjel.

1. A mennyiség csökkentése a vágófejjel. Csatlakoztassa a megvezető fésűt, és válasszon hosszú vágás hosszat. Kezdje meg a vágást felül és haladjon lefelé. Fokozatosan állítson be rövidebb hosszúságok amíg az Ön által kívánt „kinézést" és hosszt el nem éri.
2. Nehezen elérhető vagy szűk helyeken használja a formázófejet. Lassan mozgassa a formázót a területen, és vágjon, amíg el nem éri a kívánt megjelenést.
3. Borotválja az intim részeket a kívánt térség óvatos borotválásával.

Az orrszőrzet vágása a formázófejjel.

Győződjön meg arról, hogy az orrlyukak tiszták. Lassan mozgassa a fejet be és ki mindkét orrlyuknál, legfeljebb 6–7 mm mélyen.

A FÜLszőrzet vágása a formázófejjel.

Győződjön meg róla, hogy a fülek külső térségében nincs fülzsír. Tartsa a fület simán az egyik kézzel, óvatosan illessze be a formázót legfeljebb 6–7 mm mélyen a külső fülbe.
FIGYELEM: Ne helyezze be a formázót vagy más idegen tárgyat a belső fülbe. A fül külsején növő szőr levágásához egyszerűen mozgassa a formázót a fül széle mentén.

A szemöldökök kiigazítása a formázófejjel.

Lassan mozgassa a formázót a kiálló szőrszálak megfelelő hosszra vágásához. Precíz, egyenletes vágás lassan mozgassa a formázót a szemöldökhöz közelebb vagy attól távolabb, a kívánt hossz elérése érdekében.

VÁGÁS a tartozékfésűkKEL (T)

A vágógéppel szállításra kerül két bajuszigazító tartozék (közepes és hosszú) és a formázó. A közepes vágás tatozéknak két rúdja van, míg a hosszú vágás tartozéknak három rúdja. A formázónak rövidebb fogai vannak, mint a közepes és hosszú vágó tartozékoknak, és ugyancsak használható rövid bajuszvág tartozékként. Ezek a tartozékok ideálisak a bajusz elegyítésére, vékonyítására és kialakítására, valamint rövidre vágott, „borotválatlan" kinézés elérése az arcon mindenütt. Ezen tartozékok használatakor mind szőrzet irányában haladjon. A „borotválatlan" megjeleníthez a szőrzet irányával ellentétesen haladjon.

T Şarj Edilebilir Tüy Düzeltici Kullanım Talimatları

ÖNEMLİ TEDBİRLER

Bu elektrikli aleti kullanırken, temel güvenlik önlemlerine dikkat edilmelidir, bunlara aşağıda belirtilenler de dahildir:

SAÇ DÜZELTİCİYİ KULLANMADAN ÖNCE TÜM TALİMATLARI VE GÜVENLİK TEDBİRLERİNİ OKUYUN.

TEHLİKE

Elektrik çarpması nedeniyle ölüm veya yaralanma tehlikesini ortadan kaldırmak için:

1. Suyun içine düşmüş bir alete kesinlikle temas etmeyin. Hemen fişini çekin.
2. Banyo yaparken veya duş alırken kullanmayın.
3. Makineyi, banyo küvetinin veya lavabonun içine düşme olasılığı olan yerlere koymayın veya saklamayın. Suya veya diğer sıvıların içine bırakmayın veya düşürmeyin.
4. Şarj etme dışında, makineyi kullandıktan sonra, her zaman, fişten derhal çekin.
5. Temizlemeden önce, her zaman makineyi fişten çekin.
6. (Sadece şarj edilebilir cihaz için geçerlidir.) Tüy düzelticiyi kullanmadan önce şarj aletinin fişini çekin.

UYARI

Yanma, elektrik çarpması veya yaralanma riskini azaltmak için:

1. Elektrikle çalışan bu alet, düzgün şekilde dikey konumda veya yüzeye yapışacak şekilde kullanılmak üzere tasarlanmıştır.
2. Cihaz kullanılırken, açık olduğunda veya etrafta çocuklar veya engelli şahıslar varken, çok dikkati gözetim altında tutulmalıdır.
3. Bu cihazı sadece, bu kullanım kılavuzunda belirtilen, kullanım amaçlarına uygun biçimde kullanın. Üreticinin tavsiye etmediği ilave parçaları kullanmayın.
4. Cihazı, kablosu veya fişi arızalandığında, uygun şekilde çalışmadığında, yere düştüğünde veya arızalandığında ya da suya düştüğünde asla tekrar çalıştırmayın. Makineyi, kontrol ve tamir edilmesi için Wahl Clipper Corporation'a geri gönderin.
5. Cihazın kablosunu sıcak yüzeylerden uzak tutun.
6. Şarj aletinin yuvasına sadece şarj aletinin fişini takın.
7. Açık alanlarda kullanmayın veya püskürtmeli (sprey) ürünlerle ya da oksijen uygulanan yerlerde çalıştırmayın.
8. Cihazı asla düşürmeyin veya deliklerini herhangi bir nesne ile tıkamayın.
9. Bu cihazı, hasarlı veya kırılmış bıçaklar ve düzeltme ekleri ile kullanmayın; yüzde yaralanmalara neden olabilir.
10. Fişi önce cihaza sonra prize takın. Çıkartmak için, önce cihazı "OFF – 0," (KAPALI) konuma getirin, sonra prizden çıkartın.

BU TALİMATLARI SAKLAYIN

ŞARJ ETME

1. Bu tüy düzelticiyi evde rahat kullanım için tasarlanmıştır. İlk kullanımdan önce bir gece şarj edilmesi gerekir.
2. Tüy düzelticiyi, şarj aletini ve diğer aksesuarları paketten çıkartın.
3. Şarj aletini tüy düzelticiye bağlayın. ŞARJ EDERKEN SAÇ DÜZELTİCİNİN "OFF – 0" KONUMUNDA OLDUĞUNDAN EMİN OLUN.
4. Şarj aletini uygun gerilimdeki herhangi bir prize takın.
5. Tüy düzelticiyi kullanımda değilken, bir sonraki kullanımda maksimum güç elde edilmesi için şarj aletine ve prize takılı bırakılabilir. Bu şarj aleti, cihazı aşırı yüklemeksizin sürekli şarj edecek şekilde tasarlanmıştır.
6. Aşağıdaki prosedür uygulanarak Ni-Cad pilin ömrü uzatılabilir: Ayda bir, tüy düzelticiyi duruncaya kadar açık bırakın. Açma kapatma düğmesini "KAPALI – 0" konumuna getirin ve bir gece boyunca şarj edin.
7. Şarjlı kablolu/kablosuz tüy düzelticiniz varsa, bu cihaz kablo ile de kullanılabilir, yani şarjı azalsa bile kullanabilirsiniz. Tüy düzelticiyi "OFF" (KAPALI) konumda ve şarj aletine bağlıyken şarj gösterge ışığı yanar. Tüy düzelticiyi aşırı yüklenmez, bu yüzden istediğiniz sıklıkta şarj edebilirsiniz. Pilin "çalışmasını" ve kablo kullanımı olmadan boşalmasını, her kullanımdan sonra şarj edilmemesini tavsiye ederiz.

Düşük gerilimin olduğu belirli bölgelerde, pil tam şarja yaklaşırken tüy düzeltme makinenizdeki kırmızı ışık sönükleşebilir. Bu sönükleşme tüy düzelticinizin performansını etkilemez, sadece güç hatlarındaki farklılıkların bir sonucudur.

SORUN GİDERME

Eğer tüy düzelticiniz şarj olmuyor gibi görünüyorsa, tamire göndermeden önce aşağıdakileri kontrol edin:

1. Prizde akım olup olmadığını başka bir alet takarak kontrol edin.
2. Prizin ışık sönünce prize giden elektriği de kesen bir elektrik düğmesine bağlı olup olmadığını kontrol edin.
3. Tüy düzelticinin şarj aletine düzgün biçimde bağlı olduğundan, tüm bağlantıların doğru takılı olduğundan ve tüy düzelticinin "OFF – 0" (KAPALI) konumda olduğundan emin olun.
4. Eğer elektrik sisteminiz ana güç anahtarına bağlıysa, ana anahtar kapandığında tüy düzelticinizi şarj aletinden ayırmanızı tavsiye ederiz. Aleti elektrik olmayan bir prizde veya prize takılı olmayan şarj aletinde bırakırsanız pil boşalır.
5. Eğer tüy düzelticiyi şarjı tamamen doluyken çalışmıyorsa, aleti "ON – I" konumuna getirin ve bıçakları elle itin veya oynatın. (Bıçakların arasında ki yağ kurumuş olabilir, bu yüzden bıçaklar birbirine yapışmış olabilir.)

PİLLERİ ÇIKARMA VE İMHA ETME

YENİDEN ŞARJ EDİLEBİLİR NİKEN-KADMİYUM PİLLER İÇERİR. UYGUN BİÇİMDE İMHA EDİLMELİ VEYA GERİ DÖNÜŞTÜRÜLMELİDİR.

Bu ürünün içindeki nikel-kadmiyum (Ni-Cd) pil üzerindeki RBRC Pil Geri Dönüşüm Mührü, Wahl'ın, bu piller Birleşik Devletler ve Kanada dışında gönderildiğinde, kullanım ömürleri dolduğunda, toplanması ve geri dönüştürülmesi ile ilgili endüstri programına gönüllü olarak katıldığını gösterir. RBRC programı, kullanılmış Ni-Cd pillerin çöpe veya belediye atık sistemine atılışında, ki bu bazı bölgelerde yasadışı olabilir, kolay bir alternatif sunar. Lütfen Bölgenizdeki Ni-Cd pillerin geri dönüşü hakkında bilgi için 1-800-8-BATTERY'yi arayın. Wahl'ın bu programa dahil oluşu, doğal çevremizin muhafaza edilmesi ve doğal kaynaklarımızın korunmasına karşı gösterdiğimiz bağlılığın bir parçasıdır.

Normal kullanımda tüy düzelticinizdeki şarj edilebilir nikel-kadmiyum pilin üç ile beş yıl kullanım ömrü vardır. Kullanım süresi sona erdiğinde, artık tam şarj olmamaya başladığında, nikel-kadmiyum pilin çıkartılması, geri dönüştürülmesi veya uygun biçimde imha edilmesi gerekir. Pili değiştirmeyi denemeyin. Tüm servis işlemlerinin ve pil değiştirmelerinin Yetkili WAHL Servis Noktalarında yapılması gerekir. Pili geri dönüşüm veya imha için çıkartmak gerektiğinde aşağıdaki adımları uygulayın:

1 Açma kapatma düğmesinin "0" (KAPALI) pozisyonunda olduğundan ve kablonun tüy düzelticiye veya herhangi bir prize takılı olmadığından emin olun.

2 Düzeltme başlıklarını çıkartın.

3 Kauçuk tutma yerini keserek açın.

4 Üst kapak plakasındaki 4 vidayı sökün.

5. Tüy düzeltici gövdesini söküp ayırın.

6 Devre kartını ve pili bulun.

7 Pili devre kartından söküp çıkartın.

8 Geri dönüştürmeden veya düzgün biçimde imha etmeden önce pilin kenarlarını bantlayın.

9 Kesme aparatının tümünü atın.

TÜY DÜZELTİCİNİZİN BAKIMI

BIÇAKLARI YAĞLAMA

En iyi sonuç için, bıçaklara yalnızca gerektiğinde veya yaklaşık ayda bir kez bir veya iki damla Wahl Saç Kesme Makinesi Yağı damlatın. Motor yatakları kalıcı olarak yağlanmıştır; yağlamaya çalışmayın.

Tüy düzelticinizi yağlarken, tüy düzelticiyi "ON – I," (AÇIK) konumuna getirin, cihazı bıçaklar AŞAĞI bakacak şekilde tutun ve bıçaklara bir veya iki damla yağ uygulayın. Artan yağı yumuşak bir bezle silin.

UYARI - ASLA AŞIRI YAĞLAMAYIN!

Fazla yağ veya diğer sıvılar eğer motora kaçarsa hasara yol açabilir.

BIÇAK BAKIMI

Tüy düzeltici bıçaklarının hassas biçimde bilenmiş, birbirine geçmiş kesici dişleri vardır. Bıçakların çok dikkatli kullanılması ve asla bir yere vurulmaması veya kirli ya da aşındırıcı maddeleri kesmek için kullanılmaması gerekir.
Bıçaklar hasar görürse veya körelirse, Wahl'dan yeni bir bıçak takımı temin edebilirsiniz.

TEMİZLEME/SAKLAMA

Tüy düzelticinizi kaldırırken, alet ve bıçakların üzerinde kalabilecek kılları temizleme fırçası ile temizleyin. Aleti bıçaklarının hasar görmeyeceği bir şekilde saklayın.
Tüy düzeltici kullanımda değilken, bıçakların korunması için tüy düzeltici yardımcısı/bıçak korumasının yerinde olması gerekir.

EK ÖZELLİKLER:

Tüy düzelticiniz, her düzeltme işleminde mükemmel sonuçlar elde etmenize yardımcı olacak çeşitli gelişmiş özelliklerle tasarlanmıştır. Tüy düzelticiniz; keçi sakalı, sakal, bıyık, ense hizası, kulak ve kaş yakınındaki favoriler veya bakım gerektiren her yeri muntazam şekilde düzeltmek için kullanılabilir.

Açma/Kapama Düğmesi **(G)**	Silikon Kauçuk Tutma Sapı **(H)**
Düzeltme Başlığı **(E)**	Tıraş Başlığı **(K)**
Koruyucu Kapak **(J)**	Detay Başlığı **(L)**
1/16 inç (1,59 mm) Yardımcı Tarak **(B)**	1/8 inç (3,18 mm) Yardımcı Tarak **(C)**
3/16 inç (4,8 mm) Yardımcı Tarak **(D)**	6 Konumlu Yardımcı Tarak **(A)**
Saklama Tabanı **(P)**	Temizleme Fırçası **(N)**
Bıçak Yağı **(O)**	Bıyık Tarağı **(M)**
Şarj Cihazı Konumu **(I)**	Dişli 12 Konumlu Kavrama **(F)**

Düzeltici Başlıkların Takılması/ÇIKARILMASI

1 Düzelticinin "OFF" (KAPALI) konumunda olduğundan emin olun.

2 Takılı başlığı çıkartmak için sıkıca çekin. **(Q)**

3 Başka bir başlık seçin ve sıkıca iterek yerine oturmasını sağlayın.

4 Başlığı, 12 çok yönlülük ve özelleştirilmiş kontrol açısından birine ayarlayın. Konumlar arasında geçiş yaparken dişli sesi duyulması normaldir. Artık tüm gövdenizdeki tüyleri düzeltmeye hazırsınızdır.

6 Konumlu Yardımcı Tarak her seferinde uygun kesime kolayca ulaşmanızı sağlar.
Yardımcı tarak mevcut kesim uzunluğu değiştirilmeden çıkartılabilir (böylece yedinci kesim konumu sağlanır) ve takılabilir, yani mükemmel uzunluğu bir kere yakaladığınızda, her düzeltmede yeniden bulmak için tahmin yürütmenize gerek kalmaz. Düzeltme yardımcısı iki parçalı bir ektir, taban ve taraktan oluşur. Parçalarının ayrılmaması gerekir. Yardımcıyı takmak için, hafif bir açı ile yerleştirin ve yerine oturtmak için bırakma tırnağına bastırın. Yardımcıyı çıkartmak için, nazikçe bırakma tırnağına bastırın ve parçayı tüy düzelticiden ayırın. Tüy düzeltme uzunluğunu başparmak koluna basarak ve tarağı istenen ayara göre ileri geri oynatarak ayarlayabilirsiniz.

SAKALINIZI DÜZELTME VE ŞEKİLLENDİRME (R)

Aşağıda tavsiye edilen düzeltme adımları ve düzeltme şekilleri gösterilmiştir. Farklı şekillerin size daha uygun olduğunu göreceksiniz.

1. Sakalınızı uzadığı yönde tarayarak diğerlerinden daha uzun olabilecek tüyleri ortaya çıkartın.
2. Yardımcı tarağı takın ve sakalınıza göre ayarlayın. Bıçaklar size yönelmiş halde, ayarlanabilir yardımcı tarak uzun düzeltme uzunluğunda ayarlıyken düzeltmeye başlayın. En iyi sonuç için, favorilerden başlayıp, aşağı boynunuza doğru indirin. Çenenize doğru yumuşak hareketlerle, sakalınızın uzama yönün takip ederek tekrar tekrar gezdirin. Eğer sakalınız uzadığı yönün aksine düzeltirseniz, düzeltici sakalınızı normalden çok daha kısa keser ve kötü bir görünüm oluşabilir. İstediğiniz sakal uzunluğuna ulaşıncaya kadar yardımcı tarağı kademeli olarak kısa ayarlara getirin. Yardımcı tarağı favorilerde ve çenenin altında daha kısa kesim için ayarlayıp, yanaklarda ve çenenin altında daha uzun bırakmayı tercih edebilirsiniz. Düzeltmeye başlamadan önce yardımcı tarağın yerine iyice oturduğundan emin olun.
3. Ayarlanabilir yardımcı tarağı çıkartın ve sakalınızın çerçevesini belirleyin. Çenenizin altından başlayıp, çene kemiğinize ve kulaklarınıza doğru yönelin, sakalınızı çene kemiğinin altında hizalayın. Aynı çizgide kulaklarınıza ve saç hizanıza kadar devam edin.
4. Düzelticiyi aşağı doru indirerek sakal çizginizi belirginleştirin. Oluşturmuş olduğunuz çizgiden başlayarak, çenenizden kulak hizanıza doğru, sakal çizginizin tam altındaki bölümü düzeltemeye başlayın.
5. Aynı yöntemi kullanarak sakalınızın üst bölümünü de belirleyin.
6. Tamamlandığında daha düzgün bir görüntü için, yardımcı tarağı konum 2'de kullanın. Sonra düzelticiyi yukarı doğru hareketlerle kullanarak, düzeltmeye kısa, dışarı doğru dairesel hareketlerle çenenin altından başlayın. Tüm çene çizgisi uyumlu hale gelene kadar düzeltmeye devam edin.

BIYIĞINIZI DÜZELTME

1. Bıyığınızı tarayın.
2. Bıyık çizginizi belirlemek için düzelticiyi dikey konumda bıçakları size bakacak şekilde tutun.
3. Yardımcı tarağı uzun sayılacak bir düzeltme uzunluğunda ayarlayıp, bıyığınızı, yukarıdan başlayıp, üst dudağınıza doğru, düzeltmeye başlayın. İstediğiniz uzunluğa ulaşıncaya kadar ayarı kademeli olarak kısaltın.
4. Bıyığınızı düzeltmek için yardımcı tarağı orta uzunlukta kullanın. Bıyığınızın ortasından başlayarak, dudak çizgisini takip ederek ve düzelticinin yukarı doğru kısa hareketleriyle istediğiniz şekle ulaşıncaya kadar bıyığınızın alt köşesine gelin.
5. Son adım olarak, yardımcı tarağı çıkartın ve sadece bıçakları kullanarak, bıyığınızın altında belirgin bir çizgi oluşturun.

Düzeltici başlığı kullanarak Favorileri, Bıyığı ve Sakalı detaylandırma.
Muntazam şekilde düzeltip şekillendirmek için tüy düzelticiyi istediğiniz bölgelerde yavaşça hareket ettirin.

Düzeltici başlığı kullanarak kol ve bacak tüylerini düzeltme.
İstediğiniz tüy uzunluğunu elde edinceye dek tüy düzelticiyi kolunuzun veya bacağınızın üzerinde gezdirin. Tüylerinizi ilk kez düzeltirken, tüy düzelticideki yardımcı tarakta daha uzun bir ayar kullanarak başlayın, daha sonra daha kısa bir boy tercih ediyorsanız kademeli olarak daha kısa ayarlara getirin.

Düzeltici başlığı kullanarak göğüs ve karın tüylerini düzeltme.
İstediğiniz tüy uzunluğunu elde edene dek tüy düzelticiyi yukarı doğru hareketlerle gövdenizin göğüs ve karın bölgesi üzerinde gezdirin. Tüylerinizi ilk kez düzeltirken, tüy düzelticideki Küçük yardımcı tarakta daha uzun bir ayar kullanarak başlayın, daha sonra daha kısa bir boy tercih ediyorsanız kademeli olarak daha kısa ayarlara getirin.

Daha kısa kesim için tıraş başlığını takın.
Tıraş makinesi, tüm gövdenizin bakımını sağlamak için mükemmel bir araçtır. Önceden bahsedilen tekniği kullanarak, ihtiyaç duyduğunu düşündüğünüz her yerin bakımını yapabilirsiniz. Cildinizi gerin ve tüylerin uzama yönünün aksine doğru tıraş edin. Her kullanımdan sonra, yanlardaki düğmelere basarak tıraş makinesi eleğini çıkartın ve verilen temizleme fırçasını kullanarak dikkatlice temizleyin. **(S)**

Düzeltici başlığı ve detay başlığını kullanarak hassas bölgelerdeki tüyleri düzeltme.

1. Tüy düzeltici başlığı kullanarak az olan tüyleri yoğunlaştırın. Yardımcı tarağı takın ve uzun düzeltme ayarı seçin. Yukarıdan aşağı doğru hareketlerle düzeltmeye başlayın. İstediğiniz "görünüme" ve uzunluğa ulaşıncaya kadar ayarı kademeli olarak kısaltın.
2. Ulaşılması güç veya dar bölgelerde detay başlığını kullanın. İstediğiniz görünümü elde edene dek detay başlığını düzeltilecek alan üzerinde yavaşça hareket ettirin.
3. İstediğiniz alan üzerinde dikkatlice gezinerek hassas bölgelerinizi tıraş edin.

Detay başlığını kullanarak Burun Tüylerini düzeltme.

Burun kanallarınızın temiz olduğundan emin olun. Detay başlığını burun deliklerinden içeri yavaşça sokup çıkartın, 1/4 inç'ten (6 mm) fazla derine sokmayın.

Detay başlığını kullanarak Kulak Tüylerini düzeltme.

Kulaklarınızın dış tarafında yağ olmadığından emin olun. Bir elinizle kulağınızı düz tutun ve detay başlığını dış kulağın içine 1/4 inç'ten (6 mm) daha derine girmeyecek şekilde dikkatlice sokun.
UYARI: Detay başlığını veya herhangi bir başka yabancı cismi iç kulağa sokmayın. Kulağın yanında uzayan tüyler için, detay başlığını yavaş hareketlerle kulağın kenarlarında gezdirin.

Detay başlığını kullanarak Kaşları düzeltme.

Çıkıntı yapan tüyleri muntazam şekilde düzeltmek için detay başlığını yavaşça hareket ettirin. Hassas ve eşit bir şekilde düzeltmek için, istediğiniz uzunluğu elde etmek üzere detay başlığını yavaşça kaşlara daha yakın veya uzak şekilde hareket ettirin.

Ek Taraklar ile düzeltme (T)

Tüy düzelticinizin iki adet bıyık düzeltme parçası (orta ve uzun) ve düzeltme kontrolü vardır. Orta kesim parçasının iki kademesi ve uzun kesim parçasının üç kademesi vardır. Düzeltme kontrolünün orta ve uzun düzeltme parçalarına nazaran daha kısa dişleri vardır ve ayrıca kısa bıyık düzeltme parçası olarak da kullanılabilir. Bu parçalar, yüzünüzde "kısa kesim" kirli sakal görünümü elde etmenin yanı sıra bıyıkların uyumunu sağlamak, şekillendirmek ve detaylandırmak için de idealdir. Parçaları kullanırken daima tüylerin uzama yönüne doğru hareket edin. Daha kısa kesim için, tüy uzama yönünün tersine hareket edin.

RU Инструкция по эксплуатации триммера для тела с питанием от аккумуляторов

ВАЖНЫЕ МЕРЫ ПРЕДОСТОРОЖНОСТИ

При использовании данного электроприбора необходимо соблюдать основные меры предосторожности, в том числе:

ПЕРЕД ИСПОЛЬЗОВАНИЕМ ТРИММЕРА ОЗНАКОМЬТЕСЬ СО ВСЕМИ ИНСТРУКЦИЯМИ И МЕРАМИ ПРЕДОСТОРОЖНОСТИ.

ОПАСНО

Чтобы снизить риск поражения электрическим током:

1. Не пытайтесь достать прибор, если он упал в воду. Немедленно выньте вилку из розетки.
2. Не пользуйтесь прибором во время купания в ванне или под душем.
3. Не ставьте и не храните прибор там, откуда он может упасть или где его могут стянуть в ванну или раковину. Не помещайте прибор в воду или другую жидкость и не давайте ему туда упасть.
4. После использования немедленно вынимайте шнур прибора из розетки, за исключением случаев, когда он заряжается.
5. Перед очисткой прибора всегда выключайте его из розетки.
6. (Только для приборов с питанием от аккумуляторов). Перед использованием отключайте от зарядного устройства.

ПРЕДУПРЕЖДЕНИЕ

Чтобы снизить риск получения ожогов и травм, возгорания или удара током:

1. Данный блок питания должен располагаться вертикально или быть закреплен на полу.
2. Необходимо быть особенно внимательным, когда прибор используется детьми или инвалидами, а также для их стрижки или в их присутствии.
3. Используйте прибор только по назначению, в соответствии с данной инструкцией. Не используйте насадки не рекомендованные изготовителем.
4. Никогда не пользуйтесь прибором, если у него поврежден шнур питания или вилка, если он работает неправильно, упал или был поврежден, или упал в воду. В таком случае верните прибор в сервисный центр Wahl Clipper Corporation для осмотра и ремонта.
5. Не приближайте шнур к нагретым поверхностям.
6. Включайте в зарядное гнездо только вилку зарядного трансформатора.
7. Не пользуйтесь прибором вне помещения, а также вместе с аэрозольными продуктами (спреями) и рядом с устройствами подачи кислорода.
8. Не опускайте и не вставляйте ничего в отверстия.
9. Не используйте триммер, если лезвие сломано или повреждено, так как это может привести к травме лица.
10. Всегда сначала включите сетевой шнур в прибор, затем в розетку. Для отключения триммера установите переключатель в положение "OFF – 0", после чего выньте вилку из розетки.

СОХРАНИТЕ ЭТУ ИНСТРУКЦИЮ

ЗАРЯДКА

1. Этот триммер предназначен для домашнего использования. Перед первым включением следует зарядить аккумулятор в течение ночи.
2. Выньте из упаковки триммер, зарядное устройство и дополнительные принадлежности.
3. Присоедините зарядное устройство к триммеру. УБЕДИТЕСЬ, ЧТО ВО ВРЕМЯ ЗАРЯДКИ ТРИММЕР ВЫКЛЮЧЕН (ПОЛОЖЕНИЕ "OFF – 0").
4. Вставьте вилку зарядного устройства в розетку с соответствующим напряжением.
5. Если триммер не используется, можно присоединить его к зарядному устройству и включить его в розетку. Это обеспечит максимальный заряд триммера при следующем включении. Зарядное устройство
создано для того, чтобы можно было заряжать аккумулятор в течение длительного времени, избегая перезарядки.
6. Для увеличения срока службы никель-кадмиевого аккумулятора выполняйте следующие действия: Раз в месяц оставляйте триммер работать до тех пор, пока двигатель не остановится. Затем выключите триммер, переведя выключатель в положение "OFF – 0", и полностью зарядите в течение ночи.
7. Триммер с аккумуляторами с кабелем/без кабеля может получать питание через кабель, что позволяет использовать прибор, даже если аккумулятор разряжен. Если триммер отключен (положение "OFF") и присоединен к зарядному устройству, загорается индикатор заряда. Триммер невозможно перезарядить, поэтому его можно подзаряжать сколь угодно часто. Рекомендуется, чтобы батарея "работала", т.е. разряжалась при стрижке без использования кабеля и не подзаряжалась после каждого использования.

В некоторых областях с низким напряжением в сети красный индикатор заряда на триммере может гореть тускло, как будто батарея почти полностью заряжена. Это не влияет на работу триммера и зависит только от напряжения питания.

УСТРАНЕНИЕ НЕИСПРАВНОСТЕЙ

Если триммер не заряжается, перед отправкой в ремонт проверьте следующее:

1. Проверьте питание розетки, включив в нее какой-нибудь другой прибор.
2. Убедитесь, что розетка не соединена с выключателем освещения, который отключает розетку при отключении освещения.
3. Убедитесь, что триммер присоединен к зарядному устройству, все соединения надежны, а выключатель на триммере установлен в положение "OFF – 0".
4. Если электрическая сеть оснащена главным выключателем, рекомендуется отсоединять триммер от сети при отключении выключателя. Если оставить триммер подключенным к розетке без напряжения или с отключенным от сети зарядным устройством, аккумулятор разрядится.
5. Если триммер полностью заряжен, но не работает, включите питание, установив выключатель в положение "ON – I", и сдвиньте лезвия вручную (между лезвиями может попасть масло, что приводит к временному склеиванию лезвий).

ИЗВЛЕЧЕНИЕ И УТИЛИЗАЦИЯ АККУМУЛЯТОРА

СОДЕРЖИТ ГЕРМЕТИЧНЫЙ НИКЕЛЬ-КАДМИЕВЫЙ АККУМУЛЯТОР. АККУМУЛЯТОР ДОЛЖЕН БЫТЬ СООТВЕТСТВУЮЩИМ ОБРАЗОМ УТИЛИЗИРОВАН ИЛИ ПЕРЕРАБОТАН.

Знак переработки батарей RBRC на никель-кадмиевом аккумуляторе, который входит в состав данного устройства, свидетельствует о том, что компания Wahl участвует в промышленной программе по сбору и переработке аккумуляторов после окончания их срока службы в США и Канаде. Программа RBRC предлагает удобную альтернативу утилизации отработанных никель-кадмиевых аккумуляторов вместе с обычным мусором, что в некоторых областях является нарушением закона. Информацию об утилизации никель-кадмиевых аккумуляторов в вашей области можно получить, позвонив по телефону 1-800-8-BATTERY. Участие компании Wahl в данной программе является частью нашей политики в области охраны окружающей среды и сохранения природных ресурсов.

При нормальной эксплуатации никель-кадмиевый аккумулятор служит от трех до пяти лет. В конце срока службы, когда аккумулятор уже не заряжается полностью, его необходимо изъять и надлежащим образом утилизировать или переработать. Не пытайтесь самостоятельно заменить аккумулятор. Все работы по обслуживанию и замене аккумулятора должны выполняться авторизованной сервисной службой WAHL. Чтобы извлечь аккумулятор для переработки или утилизации выполните следующее:

1 Убедитесь, что выключатель находится в положении "0" (OFF – выключено) и что шнур НЕ подключен к триммеру или электрической розетке.

2 Снимите все головки.

3 Прорежьте покрытый резиной зажим.

4 Выверните из верхней крышки все 4 винта.

5. Разберите триммер.

6 Найдите печатную плату и аккумулятор.

7 Извлеките аккумулятор из печатной платы.

8. Перед переработкой или утилизацией заклейте оба конца аккумуляторов скотчем.

9 Выбросите триммер полностью.

УХОД ЗА ТРИММЕРОМ

СМАЗКА ЛЕЗВИЙ

Для достижения наилучших результатов наносите одну-две капли масла Wahl Clipper Oil на лезвия по мере необходимости или приблизительно один раз в месяц. Подшипники электродвигателя предварительно смазаны – не пытайтесь их смазывать.

Для смазки триммера включите его, переведя выключатель в положение "ON – I", и, направив лезвиями ВНИЗ, нанесите одну-две капли масла на лезвия. Вытрите излишек масла мягкой тканью.

ВНИМАНИЕ - НЕ НАНОСИТЕ СЛИШКОМ МНОГО МАСЛА!

Протекание излишка масла или применение жидкостей может привести к неисправности двигателя.

УХОД ЗА ЛЕЗВИЯМИ

Лезвия триммера оснащены закаленными и притертыми режущими зубцами. Соблюдайте осторожность при обращении с лезвиями, не подвергайте их ударам, не режьте ими грязные или абразивные материалы.
Если лезвие повреждено или затупилось, новое можно приобрести в розничной сети Wahl.

ОЧИСТКА/ХРАНЕНИЕ

Перед тем, как убирать прибор на хранение, следует при помощи кисточки удалить все остатки волос с корпуса триммера и с лезвий. Храните триммер так, чтобы лезвия были защищены от возможных повреждений.
Если триммер не используется, для защиты лезвий на них следует надеть направляющую/защитную насадку.

СПЕЦИАЛЬНЫЕ ФУНКЦИИ:

В конструкцию триммера включено несколько новых функций, позволяющих достигать превосходного результата при каждой стрижке. Триммер может использоваться для аккуратного подравнивания эспаньолок, бород, усов, затылочной линии, бакенбард около ушей, бровей, а также для всего, что нуждается в уходе.

Выключатель **(G)**	Силиконовая ручка **(H)**
Головка для подравнивания **(E)**	Головка для бритья **(K)**
Защитная крышка **(J)**	Головка для стрижки **(L)**
Направляющая 1/16" **(B)**	Направляющая 1/8" **(C)**
Направляющая 3/16" **(D)**	6-позиционная направляющая **(A)**
Держатель **(P)**	Щетка для очистки **(N)**
Масло для лезвий **(O)**	Гребень для усов **(M)**
Местоположение зарядного устройства **(I)**	Храповая 12-позиционная рукоятка **(F)**

Установка/СНЯТИЕ головок

1 Убедитесь, что триммер выключен (положение "OFF").

2 Сильно потяните, чтобы снять установленную головку. **(Q)**

3 Выберите другую головку и с усилием установите ее в положение, в котором она будет надежно закреплена.

4 Выберите один из12 углов установки головки, обеспечивающих универсальность и индивидуальность настроек. При переключении между положениями раздаются щелчки. Это нормально. Теперь вы можете стричь волосы на всем теле.

6-позиционная направляющая позволяет каждый раз легко получать требуемую длину волос. Направляющая может быть снята (седьмое положение при стрижке) и повторно установлена без изменения длины обрезки волос, поэтому после того, как найдена оптимальная длина волос, регулировка при дальнейших стрижках не требуется. Направляющая лезвий состоит из двух деталей: основания и гребня. Не разбирайте направляющую лезвий. Для установки направляющей наденьте ее под небольшим углом и надавите на кнопку отсоединения для фиксации положения. Для снятия направляющей слегка нажмите вверх кнопку отсоединения и снимите направляющую с триммера. Для настройки высоты обрезки волос нажмите на рычаг и сдвиньте гребень вперед или назад для достижения требуемой длины.

СТРИЖКА И ОКАНТОВКА БОРОДЫ (R)

Ниже описываются этапы стрижки и положения триммера. Возможно, вы сочтете более удобной другую последовательность действий.

1. Расчешите бороду в направлении роста волос. Это поможет выявить отдельные волосы, более длинные, чем другие.
2. Присоедините направляющий гребень для стрижки и окантовки бороды. Поверните лезвия к себе и, установив регулируемую направляющую на большую длину, начните стрижку. Для достижения наилучших результатов стригите бакенбарды по направлению к шее, сверху вниз. Брейте подбородок плавными, перекрывающимися движениями, повторяя контур бороды. Если вы бреетесь против направления роста волос, триммер будет срезать волосы значительно короче, и в результате стрижка может получиться неровной. Последовательно устанавливайте направляющий гребень в положение для более короткой стрижки, пока не будет достигнута желаемая длина бороды. Возможно, вы захотите установить направляющий гребень в положение для более короткой стрижки в районе ушей и под подбородком, а на передней стороне лица и на подбородке – для более длинной стрижки. Перед началом стрижки обязательно убедитесь, что направляющая закреплена в требуемом положении.
3. Снимите регулируемую направляющую и выстригите контур бороды. Начните стрижку с подбородка и двигайтесь назад к скулам и ушам, очерчивая наружный периметр бороды под скулами. Продолжите линию по направлению к ушам и волосам.
4. Акцентируйте линию бороды, совершая триммером движения вниз. Начните от созданного контура и, двигаясь от подбородка в сторону ушей, стригите области, находящиеся под линией бороды.
5. Используя аналогичную технику, сформируйте верхнюю часть бороды.
6. Чтобы борода выглядела аккуратно, используйте направляющий гребень в положении 2. Затем, перемещая триммер снизу вверх, начните стрижку под подбородком короткими перекатывающимися движениями наружу. Продолжайте стрижку до достижения чистого незаметного перехода.

СТРИЖКА УСОВ

1. Расчешите усы.
2. Сформируйте линию усов, удерживая триммер в вертикальном положении, лезвиями к себе.
3. Установив направляющую для достаточно длинной обрезки, начните стрижку усов сверху вниз, в направлении верхней губы. Постепенно уменьшая длину, добейтесь желаемого вида.
4. Для формирования перехода усов установите направляющий гребень в положение, соответствующее средней длине. Начав с середины усов, двигайтесь вдоль линии губ, совершая триммером короткие, направленные вверх движения, обрабатывая углы до достижения ровного нижнего края усов.
5. На заключительном этапе снимите направляющую и, используя только лезвия, сформируйте нижнюю линию усов.

Выделение бакенбард, усов и бороды с помощью головки триммера.
Для точного формирования и подравнивания медленно перемещайте триммер в нужных областях.

Подравнивание волосяного покрова на руках и ногах с помощью головки триммера.
Просто водите триммером по рукам или ногам до получения желаемой длинны волос. Если вы первый раз приступаете к подравниванию волос, сначала установите направляющий гребень триммера на большую длину, а затем, если длину волос нужно уменьшить, постепенно устанавливайте направляющий гребень в положение для меньшей длины.

Подравнивание волос на груди и животе с помощью головки триммера.
Водите триммером снизу вверх в области троса до получения требуемой длины волос. Если вы первый раз приступаете к подравниванию волос, сначала установите большую длину малого направляющего гребня триммера, а затем, если длину волос нужно уменьшить, постепенно устанавливайте направляющий гребень в положение для меньшей длины.

Для бритья просто установите бреющую головку.
Бреющая головка превращает триммер в совершенный инструмент для ухода за всем телом. Пользуясь описанным выше методом, вы всегда можете ухаживать за своим телом. Бритье необходимо осуществлять против направления роста волос, натягивая кожу. После каждого использования необходимо снимать бреющий нож-сетку, нажав для этого две кнопки по сторонам, и тщательно очищать его прилагаемой для этого щеткой. **(S)**

Уход за интимными местами с помощью головок для подравнивания и подстригания волосков.

1. Уменьшение объема с помощью головки для подравнивания. Установите направляющий гребень и выберите наибольшую длину волос. Начните подравнивание сверху вниз. Постепенно уменьшая длину, добейтесь желаемого вида и необходимой длины.
2. В труднодостижимых местах используйте головку для подстригания волосков. Медленно перемещайте головку для подстригания волосков вдоль тела до получения желаемого внешнего вида.
3. Мягкая работа бритвы позволяет выполнять бритье в интимных зонах.

Стрижка волос в носу с помощью головки для подстригания волосков.
Носовые проходы должны быть чистыми. Медленно всавляйте и выдвигайте головку в каждую ноздрю не глубже, чем на 1/4 дюйма (6 миллиметров).

Стрижка волос в ушах с помощью головки для подстригания волосков.

Следите, чтобы в ушах не было серы. Оттягивая одной рукой ухо, аккуратно введите головку в ухо не глубже, чем на 1/4 дюйма (6 миллиметров).
ОСТОРОЖНО! Не вставляйте головку или другие посторонние предметы во внутреннее ухо. Для стрижки волос снаружи ушей медленно проведите головкой вдоль края уха.

Стрижка бровей с помощью головки для подстригания волосков.

Медленно перемещайте головку для аккуратного состригания более длинных волос. Для точного, ровного подравнивания медленно перемещайте головку ближе или дальше от бровей для получения требуемой длины.

СТРИЖКА С гребнями-насадками

Триммер имеет две насадки для усов (среднюю и длинную) и головку для плавного перехода. Насадка для стрижки со средней длиной помечена двумя полосками, а для длинной стрижки – тремя полосками. Головка для плавного перехода имеет более короткие зубья, чем насадки для стрижки средней и короткой длины, и может также использоваться как насадка для стрижки коротких усов. Эти насадки идеально подходят для подравнивания, формирования и стрижки усов, а также для получения "трехдневной щетины" на лице. Эти насадки всегда используются для стрижки по направлению роста волос. Для получения чистой кожи перемещайте насадки против направления роста волос.